420*288MM
正面

2022.3.17新诺
2022. 4. 26

Hamilton Beach

Sandwich Toaster
Grille-sandwichs
Parrilla para Sándwiches

Le invitamos a leer cuidadosamente este instructivo antes de usar su aparato.

Read before use.
Lire avant utilisation.
Lea antes de usar.

IMPORTANT SAFEGUARDS

When using electrical appliances, basic safety precautions should always be followed to reduce the risk of fire, electric shock, and/or injury to persons, including the following:

1. Read all instructions.
2. This appliance is not intended for use by persons (including children) with reduced physical, sensory, or mental capabilities, or lack of experience and knowledge, unless they are closely supervised and instructed concerning use of the appliance by a person responsible for their safety.
3. Close supervision is necessary when any appliance is used by or near children. Cleaning and user maintenance shall not be made by children unless they are supervised. Children should be supervised to ensure that they do not play with the appliance.
4. Do not touch hot surfaces. Use handles or knobs.
5. To protect against a risk of electrical shock, do not immerse cord, plug, or any part of the appliance in water or other liquid.
6. Unplug from outlet when not in use and before cleaning. Allow to cool before cleaning. Allow to cool before putting on or taking off parts, or moving the appliance. To unplug, grasp the plug and pull from the outlet. Never pull from the power cord.
7. Do not operate any appliance with a damaged supply cord or plug, or after the appliance malfunctions or has been dropped or damaged in any manner. Supply cord replacement and repairs must be conducted by the manufacturer, its service agent, or similarly qualified persons in order to avoid a hazard. Contact Customer Service for information on examination, repair, or adjustment as set forth in the Limited Warranty.
8. The use of accessory attachments not recommended by the appliance manufacturer may cause injuries.
9. Do not use outdoors.
10. Do not let cord hang over edge of table or counter or touch hot surfaces, including the stove.
11. Do not place on or near a hot gas or electric burner, or in a heated oven.
12. Extreme caution must be used when moving an appliance containing hot oil or other hot liquids.
13. Do not use appliance for other than intended purpose.
14. Do not leave the appliance unattended while the appliance is connected to an electrical outlet.
15. During use, provide 4 to 6 inches air space above, behind, and on both sides for air circulation.
16. Never remove the food with any kind of cutting device or other metallic kitchen utensil.
17. Always allow the appliance to cool before putting it away, and never wrap the cord around the appliance while it is still hot.
18. To disconnect, turn all controls to OFF (O); then remove plug from wall outlet. To unplug, grasp the plug and pull from the outlet. Never pull from the power cord.
19. Place the appliance only on a dry, level, and nonflammable surface.
20. Do not operate the appliance by means of an external timer or separate remote-control system.

⚠ **CAUTION: HOT SURFACE. The temperature of accessible surfaces may be high when the appliance is operating.**

SAVE THESE INSTRUCTIONS

Other Consumer Safety Information.

This appliance is intended for household use only.

⚠ WARNING Electrical Shock Hazard: This appliance is provided with either a polarized (one wide blade) or grounded (3-prong) plug to reduce the risk of electric shock. The plug fits only one way into a polarized or grounded outlet. Do not defeat the safety purpose of the plug by modifying the plug in any way or by using an adapter. If the plug does not fit fully into the outlet, reverse the plug. If it still does not fit, have an electrician replace the outlet.

The length of the cord used on this appliance was selected to reduce the hazards of becoming tangled in or tripping over a longer cord. If a longer cord is necessary, an approved extension cord may be used. The electrical rating of the extension cord must be equal to or greater than the rating of the appliance. If the appliance is of the grounding type, the extension cord should be a grounding type, 3-wire cord. Care must be taken to arrange the extension cord so that it will not drape over the countertop or tabletop where it can be pulled on by children or accidentally tripped over.

Parts and features

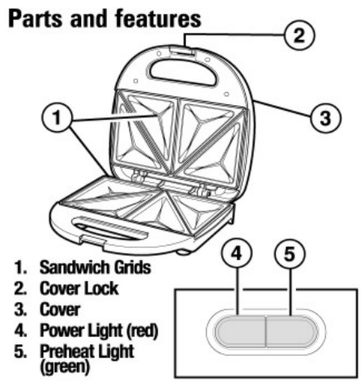

1. **Sandwich Grids**
2. **Cover Lock**
3. **Cover**
4. **Power Light (red)**
5. **Preheat Light (green)**

How to use

⚠ CAUTION Burn Hazard. Always use an oven mitt to protect hand when opening a hot sandwich toaster. Escaping steam can burn.

BEFORE FIRST USE: Wipe bottom and top sandwich grids with a soapy, damp cloth. Rinse cloth and wipe grids again.

1. Plug into outlet. The red Power light will come on.
2. Preheat with cover closed until the green Preheat light comes on.
3. Press cover lock to unlock cover, raise cover, and place sandwiches on bottom grids. Close and lock cover. The green Preheat light will cycle on and off during cooking and does not indicate when the sandwiches are done. Most sandwiches are toasted in 3 to 5 minutes. Remove sandwich with plastic or wooden utensil. Never use metal. This will damage the nonstick coating.
5. Unplug unit when through cooking. Let cool.

Power and Preheat lights

The red Power light comes on when the appliance is first plugged in. This light will stay on until the unit is unplugged.

The green Preheat light comes on when the appliance has reached the desired temperature. For best results, wait until green Preheat light comes on before adding sandwiches. This light will cycle on and off during baking and does not indicate when the sandwiches are done.

Care and cleaning

⚠ WARNING Electrical Shock Hazard.
To reduce the risk of electrical shock, do not immerse the cord, plug, or base in water or any other liquid.

1. Unplug and let cool completely.
2. Wipe cooking grids and outside of unit with a damp, soapy cloth. Rinse cloth and wipe grids again.
3. Do not use steel wool, scouring pads, or abrasive cleansers on any part of the unit. Never use sharp or pointed objects for cleaning purposes.
4. Always allow the appliance to cool down completely before storing. Lock the cover lock; then the unit can be stored upright to save space.

Usage tips

- Always preheat the sandwich toaster.
- For best browning results, lightly butter outside of sandwich before toasting, or spray cooking grids lightly with nonstick cooking spray before toasting.
- Try different types of breads and fillings. The sandwich toaster toasts the outside, seals the edges, and warms the sandwich filling.
- Remove sandwiches with plastic or wooden utensil.

Limited warranty

This warranty applies to products purchased and used in the U.S. and Canada. This is the only express warranty for this product and is in lieu of any other warranty or condition.

This product is warranted to be free from defects in material and workmanship for a period of five (5) years from the date of original purchase in Canada and one (1) year from the date of original purchase in the U.S. During this period, your exclusive remedy is repair or replacement of this product or any component found to be defective, at our option; however, you are responsible for all costs associated with returning the product to us and our returning a product or component under this warranty to you. If the product or component is no longer available, we will replace with a similar one of equal or greater value.

This warranty does not cover glass, filters, wear from normal use, use not in conformity with the printed directions, or damage to the product resulting from accident, alteration, abuse, or misuse. This warranty extends only to the original consumer purchaser or gift recipient. Keep the original sales receipt, as proof of purchase is required to make a warranty claim. This warranty is void if the product is used for other than single-family household use or subjected to any voltage and waveform other than as specified on the rating label (e.g., 120 V ~ 60 Hz).

We exclude all claims for special, incidental, and consequential damages caused by breach of express or implied warranty. All liability is limited to the amount of the purchase price. **Every implied warranty, including any statutory warranty or condition of merchantability or fitness for a particular purpose, is disclaimed except to the extent prohibited by law, in which case such warranty or condition is limited to the duration of this written warranty.** This warranty gives you specific legal rights. You may have other legal rights that vary depending on where you live. Some states or provinces do not allow limitations on implied warranties or special, incidental, or consequential damages, so the foregoing limitations may not apply to you.

To make a warranty claim, do not return this appliance to the store. Please write Hamilton Beach Brands, Inc., Customer Service Department, 4421 Waterfront Dr., Glen Allen, VA 23060, or visit hamiltonbeach.com/customer-service in the U.S. or hamiltonbeach.ca/customer-service in Canada. For faster service, locate the model, type, and series numbers on your appliance.

PRÉCAUTIONS IMPORTANTES

Pour utiliser un appareil électroménager, vous devez toujours prendre des mesures élémentaires de sécurité pour réduire le risque d'incendie, d'électrocution et/ou de blessure corporelle, en particulier les mesures suivantes:

1. Lire toutes les instructions.
2. Cet appareil n'est pas destiné à être utilisé par des personnes (y compris les enfants) dont les capacités physiques, sensorielles ou mentales sont réduites, ou manquant d'expérience et de connaissance, sauf si elles sont étroitement surveillées et instruites sur l'utilisation de l'appareil par une personne responsable de leur sécurité.
3. Une surveillance étroite est nécessaire lorsque tout appareil est utilisé par des, ou en présence
4. d'enfants. Le nettoyage et l'entretien ne doit pas fait par des enfants à moins d'être sous supervision. Les
5. enfants doivent être supervisés afin d'assurer qu'ils ne jouent pas avec l'appareil.
6. Ne pas toucher aux surfaces chaudes. Utiliser les poignées ou les boutons.
7. Pour protéger contre le risque de choc électrique, ne pas immerger le cordon, la fiche ou le four grille-pain dans l'eau ou autre liquide.
8. Débrancher le appareil de la prise de courant lorsqu'il n'est pas utilisé et avant le nettoyage. Le laisser refroidir avant d'y ajouter ou d'y enlever des pièces ou de le déplacer. Pour le débrancher, tenir la fiche et la retirer de la prise. Ne jamais tirer sur le cordon.
9. Ne pas faire fonctionner un appareil électroménager avec un cordon ou une fiche endommagée, ou lorsque l'appareil ne fonctionne pas bien ou a été échappé ou endommagé d'une manière quelconque. Le remplacement et la réparation du cordon d'alimentation doivent être faits par le fabricant, son agent de service ou toute personne qualifiée de façon à éviter tout danger. Veuillez communiquer avec le service à la clientèle pour obtenir de l'information concernant l'inspection, la réparation ou le réglage, comme précisé dans la garantie limitée.
10. L'utilisation de tout accessoire auxiliaire contreindiqué par le fabricant de l'appareil peut causer des blessures.
11. Ne pas utiliser à l'extérieur.
12. Ne pas laisser pendre le cordon de la table ou du comptoir et éviter que le cordon n'entre en contact avec des surfaces chaudes, y compris la cuisinière.
13. Ne pas placer sur ou près d'un brûleur à gaz ou electrique chaud ou dans un four chauffé.
14. Une très grande prudence doit être exercée lors du déplacement de tout appareil contenant des huiles ou des liquides chauds.
15. N'utiliser cet appareil que pour les fonctions auxquelles il est destiné.
16. Ne pas laisser l'appareil sans surveillance lorsqu'il est branché dans une prise de courant.
17. Pendant le fonctionnement, prévoir de 4 à 6 po (10,2 à 15,2 cm) d'espace tout autour de l'appareil.
16. Ne jamais retirer les aliments à l'aide d'ustensiles de cuisine métalliques ou tout autre dispositif de coupe.
17. Toujours permettre le refroidissement de l'appareil avant de le ranger et ne jamais enrouler le cordon autour de l'appareil pendant qu'il est chaud.
18. Pour débrancher l'appareil, tourner appuyer le bouton MARCHE/ARRÊT, ensuite retirer la fiche de la prise de courant murale.
19. Ne place l'appareil que sur une surface sècha, d'aplomb et ininflammable.
20. Ne pas faire fonctionner cet appareil avec une minuterie externe ou un système de télécommande distinct.

⚠ **ATTENTION : SURFACE CHAUDE :** La température des surfaces extérieures sera plus élevée pendant le fonctionnement de l'appareil.

CONSERVER CES INSTRUCTIONS

Autres consignes de sécurité pour le consommateur

Cet appareil est destiné à un usage domestique uniquement.

⚠ AVERTISSEMENT Risque de choc électrique : Cet appareil est fourni avec une fiche polarisée (lame plus large) ou d'une fiche (3 lames et mise à la terre) pour réduire le risque d'électrocution. Cette fiche s'insère d'une seule manière dans une prise polarisée ou prise avec mise à la terre. Ne pas transformer le dispositif de sécurité de la fiche en modifiant celle-ci de quelconque façon ou en utilisant un adaptateur. Si vous ne pouvez pas insérer complètement la fiche dans la prise, inversez la fiche. Si elle refuse toujours de s'insérer, faire remplacer la prise par un électricien.

La longueur du cordon installé sur cet appareil a été sélectionnée afin de réduire les risques d'enchevêtrement ou de faux pas causés par un fil trop long. L'utilisation d'une rallonge approuvée est permise, si le cordon est trop court. Les caractéristiques électriques de la rallonge doivent être équivalentes ou supérieures aux caractéristiques de l'appareil. Si cet appareil est du type à mise à la terre, la rallonge doit être du type à mise à la terre, à 3 fils. Prendre toutes les précautions nécessaires pour installer la rallonge de manière à ne pas la faire courir sur le comptoir ou sur une table pour éviter qu'un enfant ne tire sur le cordon ou trébuche accidentellement.

Pièces et caractéristiques

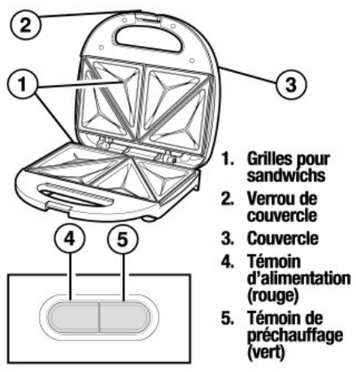

1. **Grilles pour sandwichs**
2. **Verrou de couvercle**
3. **Couvercle**
4. **Témoin d'alimentation (rouge)**
5. **Témoin de préchauffage (vert)**

Utilisation

⚠ ATTENTION Risque de brûlures.
Toujours utiliser un gant de cuisinier pour protéger les mains au moment de l'ouverture d'un grille-sandwichs chaud. La vapeur dégagée peut causer des brûlures.

AVANT LA PREMIÈRE UTILISATION :
Essuyer les grilles de couvercle et de fond du grille-sandwichs avec un linge imbibé d'eau savonneuse. Rincer le linge et essuyer les grilles à nouveau.

1. Brancher dans une prise de courant. Le témoin d'alimentation rouge s'allumera.
2. Fermer le couvercle et préchauffer jusqu'à ce que le témoin vert de préchauffage s'illumine.
3. Appuyer sur le verrou de couvercle pour le déverrouiller puis soulever le couvercle et placer les sandwichs sur les grilles inférieures. Le témoin de préchauffage vert s'allumera et s'éteindra pendant la cuisson et n'indique pas que les sandwichs sont prêts.
4. La plupart des sandwichs sont grillées après 3 à 5 minutes. Retirer le sandwich avec un ustensile en plastique ou en bois. Ne jamais utiliser d'ustensiles métalliques. Ceci pourra endommager l'enduit antiadhésif.
5. Débrancher l'appareil dès que vous avez terminé. Laisser refroidir.

Témoins d'alimentation et de préchauffage

Le témoin d'alimentation rouge s'illumine lors du branchement de l'appareil. Ce témoin restera illuminé jusqu'au débranchement de l'appareil.

Le témoin de préchauffage vert s'illumine lorsque l'appareil a atteint le degré de température désirée. Pour des résultats optimaux, attendre que le témoin vert de préchauffage s'illumine avant de déposer les sandwichs. Ce témoin s'allumera et s'éteindra pendant la cuisson et n'indique pas que les sandwichs sont prêts.

Entretien et nettoyage

⚠ AVERTISSEMENT Risque de choc électrique. Pour réduire le risque d'électrocution, ne pas immerger le cordon, la fiche ou la base dans l'eau ou tout autre liquide.

1. Débrancher et laisser refroidir complètement.
2. Essuyer les grilles de cuisson et l'extérieur de l'appareil avec un linge imbibé d'eau savonneuse. Rincer le linge et essuyer les grilles à nouveau.
3. Ne pas utiliser de tampon métallique à récurer ou de poudre à nettoyer sur aucune pièce de l'appareil. Ne jamais utiliser d'objets affûtés ou pointus pour les besoins de nettoyage.
4. Toujours permettre le refroidissement complet de l'appareil avant de le ranger. Verrouiller le couvercle pour pouvoir ranger l'appareil à la verticale et économiser de l'espace de rangement.

Conseils

- Toujours préchauffer le grille-sandwichs.
- Pour des résultats optimaux, beurrer légèrement l'extérieur du sandwich avant de le faire griller; ou vaporiser légèrement les grilles de cuisson avec de l'huile de cuisson antiadhésive avant de faire griller.
- Essayer plusieurs variétés de pain et de garnitures. Le grille-sandwichs grille l'extérieur du sandwich, scelle les rebords et réchauffe la garniture.
- Retirer les sandwichs avec un ustensile en plastique ou en bois.

420*288MM
背面

Garantie limitée

Cette garantie s'applique aux produits achetés et utilisées aux É.-U. et au Canada. C'est la seule garantie expresse pour ce produit et est en lieu et place de tout autre garantie ou condition.

Ce produit est garanti contre tout défaut de matériaux et de main-d'oeuvre pour une période des cinq (5) ans à compter de la date d'achat d'origine au Canada et un (1) an à compter de la date d'achat d'origine aux É.-U. Au cours de cette période, votre seul recours est la réparation ou le remplacement de ce produit ou tout composant s'avérant défectueux, à notre gré, mais vous êtes responsable de tous les coûts liés à l'expédition du produit et le retour d'un produit ou d'un composant dans le cadre de cette garantie. Si le produit ou un composant n'est plus offert, nous le remplacerons par un produit similaire de valeur égale ou supérieure.

Cette garantie ne couvre pas le verre, les filtres, l'usure d'un usage normal, l'utilisation non conforme aux directives imprimées, ou des dommages au produit résultant d'un accident, modification, utilisation abusive ou incorrecte. Cette garantie s'applique seulement à l'acheteur original ou à la personne l'ayant reçu en cadeau. La présentation du reçu de vente d'origine comme preuve d'achat est nécessaire pour faire une réclamation au titre de cette garantie. Cette garantie s'annule si le produit est utilisé autrement que par une famille ou si l'appareil est soumis à toute tension ou forme d'onde différente des caractéristiques nominales précisées sur l'étiquette (par ex. : 120 V ~ 60 Hz).

Nous excluons toutes les réclamations au titre de cette garantie pour les dommages spéciaux, consécutifs et indirects causés par la violation de garantie expresse ou implicite. Toute responsabilité est limitée au prix d'achat. **Chaque garantie implicite, y compris toute garantie ou condition de qualité marchande ou d'adéquation à un usage particulier, est exonérée, sauf dans la mesure interdite par la loi, auquel cas la garantie ou condition est limitée à la durée de cette garantie écrite.** Cette garantie vous donne des droits légaux précis. Vous pouvez avoir d'autres droits qui varient selon l'endroit où vous habitez. Certaines provinces ne permettent pas les limitations sur les garanties implicites ou les dommages spéciaux ou indirects de telle sorte que les limitations ci-dessus ne s'appliquent peut-être pas à votre cas.

Ne pas retourner cet appareil au magasin lors d'une réclamation au titre de cette garantie. Veuillez nous écrire à Hamilton Beach Brands, Inc., Customer Service Department, 4421 Waterfront Dr., Glen Allen, VA 23060, ou visiter le site hamiltonbeach.com/customer-service aux États-Unis ou hamiltonbeach.ca/customer-service au Canada. Pour obtenir un service plus rapide, veuillez repérer les numéros de modèle, de type et de séries sur votre appareil.ach.ca/customer-service in Canada.

SALVAGUARDIAS IMPORTANTES

Cuando utilice artefactos eléctricos, siempre deben seguirse precauciones de seguridad básicas a fin de reducir el riesgo de incendio, descarga eléctrica, y/o lesiones a personas, incluyendo las siguientes:

1. Lea todas las instrucciones.
2. Este aparato no se destina para utilizarse por personas (incluyendo niños) cuyas capacidades físicas, sensoriales o mentales sean diferentes o estén reducidas, o carezcan de experiencia o conocimiento, a menos que dichas personas reciban una supervisión o capacitación para el funcionamiento del aparato por una persona responsable de su seguridad.
3. Se requiere una supervisión estrecha cuando cualquier aparato es utilizado por niños o en presencia de ellos. El mantenimiento y limpieza no debe ser realizado por niños a menos que estén bajo supervisión. Los niños deben ser supervisados para asegurarse de que no jueguen con el aparato.
4. Verifique que el voltaje de su instalación corresponda con el del producto.
5. No toque superficies calientes. Use las manijas o perillas.
6. Para protegerse contra el riesgo de choque eléctrico, no sumerja el cable, el enchufe o la parrilla para sándwiches en agua ni en ningún otro líquido.
7. Desenchúfelo aparato cuando no esté en uso y antes de la limpieza. Deje enfriar el aparato antes de colocar o retirar piezas, o antes de transportarlo. Para desenchufarlo, tome el enchufe y retírelo del tomacorriente. Nunca tire del cable eléctrico.
8. No opere ningún aparato con cables o enchufe dañados o después de que el aparato funcione mal o se caiga o dañe de cualquier manera. El reemplazo del cable de suministro y las reparaciones deben ser efectuadas por el fabricante, su agente de servicio, o personas igualmente calificadas para poder evitar un peligro. Comuníquese con Servicio al cliente para obtener información sobre la revisión, la reparación o los ajustes, según lo establecido en la Garantía limitada.
9. El uso de aditamentos de accesorio no recomendados por el fabricante del aparato puede causar lesiones.
10. No lo use en exteriores.
11. No deje que el cable cuelgue del borde de la mesa o cubierta, o que toque superficies calientes, incluyendo la estufa.
12. No coloque sobre o cerca de quemadores de gas o eléctricos calientes o en un horno calentado.
13. Se debe tener extrema precaución cuando se mueva un aparato que contenga aceite caliente u otros líquidos calientes.
14. No use el aparato para otro propósito que no sea para el que fue hecho.
15. No deje el artefacto sin atención mientras la unidad se encuentra conectada a un tomacorriente eléctrico.
16. Durante su uso, deje un espacio de 4 a 6 pulgadas (10.2 a 15.2 cm) por encima, por detrás y a ambos lados para circulación del aire.
17. Nunca remueva el alimento con ningún tipo de dispositivo de corte u otro utensilio de cocina metálico.
18. Siempre deje que el aparato se enfríe antes de guardarlo y nunca enrolle el cable alrededor del aparato mientras esté caliente.
19. Para desconectar, presione el botón START/STOP (iniciar/detener) y luego saque el enchufe del tomacorriente.
20. Coloque el aparato sólo sobre una superficie seca, nivelade e inflamable.
21. No haga funcionar el artefacto mediante un temporizador externo o un sistema de control remoto separado.

⚠ **PRECAUCIÓN: SUPERFICIE CALIENTE.** La temperatura de las superficies accesibles puede ser alta cuando el artefacto se encuentra en funcionamiento.

GUARDE ESTAS INSTRUCCIONES

Otra Información de Seguridad para el Cliente

Este aparato ha sido diseñado solamente para uso doméstico.

⚠ ADVERTENCIA Peligro de Descarga Eléctrica: Este aparato es provisto con un enchufe ya sea polarizado (con un cuchilla ancha) o aterrizado (3-clavija) para reducir el riesgo de descarga eléctrica. El enchufe entra sólo de una manera en una toma polarizada o aterrizada. No elimine el propósito de seguridad del enchufe modificando el enchufe de ninguna manera o usando un adaptador. Si el enchufe no entra completamente en la toma, invierta el enchufe. Si aún no entra, haga que un electricista reemplace la toma.

La longitud del cable usado para este aparato fue seleccionado para reducir los riesgos de enredarse o tropezarse con un cable más largo. Si se necesita un cable más largo, se puede usar un cable extensión aprobado. La clasificación eléctrica de la cable extensión debe ser igual o mayor que la clasificación del aparato. Si el aparato es del tipo de conexión a tierra, el cable de extensión debe ser del tipo de conexión a tierra con 3 cables. Es importante tener cuidado de colocar el cable de extensión para que no se pliegue sobre el mostrador o la mesera en donde niños puedan tirar del mismo o tropezarse accidentalmente.

Partes y características

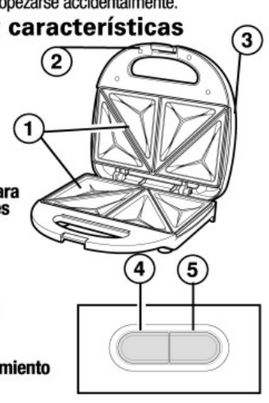

1. **Parrillas para Sándwiches**
2. **Broche de Cubierta**
3. **Cubierta**
4. **Luz de Encendido (rojo)**
5. **Luz de Precalentamiento (verde)**

Como usarla

⚠ PRECAUCIÓN Peligro de Quemaduras.
Siempre use guantes de cocina para proteger las manos cuando abra la parrilla para sándwiches caliente. El vapor que escapa puede quemar.

ANTES DE USAR POR PRIMERA VEZ: Limpie las parrillas superiores e inferiores con un trapo húmedo jabonoso. Enjuague el trapo y limpie las parrillas de nuevo.

1. Enchufe en el tomacorriente. La luz roja de encendido se prenderá.
2. Precaliente con la cubierta cerrada hasta que la luz de Precalentamiento verde se enciende.
3. Presione el broche de la cubierta para destrabar la cubierta, levante la cubierta y coloque los sándwiches en las parillas inferiores. La luz verde de precalentamiento se encenderá y apagará durante la cocción y no indica cuando los sándwiches están listos.
4. La mayoría de los sándwiches quedan tostados en 3 a 5 minutos. Remueva los sándwiches con un utensilio de plástico o de madera. Nunca use metal. Esto dañará el recubrimiento antiadherente.
5. Desconecte la unidad cuando acabe de cocinar. Deje enfriar.

Luces de Encendido y Precalentamiento

La luz de Encendido roja se enciende cuando el aparato es conectado por primera vez. La luz permanecerá encendida hasta que la unidad se desconecte.

La luz de Precalentamiento verde se enciende cuando el aparato ha alcanzado la temperatura deseada. Para mejores resultados, espere hasta que la luz de Precalentamiento verde se encienda antes de agregar los sándwiches. Esta luz se encenderá y apagará durante el horneado y no indica cuando los sándwiches están listos.

Cuidado y limpieza

⚠ ADVERTENCIA Peligro de Descarga Eléctrica. Para reducir el riesgo de descarga eléctrica, no sumerja el cable, enchufe o base en agua u otro líquido.

1. Desenchufe y deje enfriar por completo.
2. Limpie las parrillas de cocción y el exterior de la unidad con un trapo húmedo y jabonoso. Enjuague el trapo y limpie las parrillas de nuevo.
3. No use estropajos de fibra de acero, para fregar o limpiadores abrasivos sobre cualquier parte de la unidad. Nunca use objetos afilados o picudos con propósitos de limpieza.
4. Siempre deje que el aparato se enfríe completamente antes de almacenar. Abroche la tapa, entonces la unidad puede ser almacenada en vertical para ahorrar espacio.

Consejos de uso

- Siempre precaliente la parrilla para de sándwiches.
- Para mejores resultados de tostado, aplique ligeramente mantequilla fuera del sándwich antes de tostar; o rocíe las parrillas de cocción con spray para cocinar antiadherente antes de tostar.
- Pruebe diferentes tipos de panes y rellenos. La parrilla para sándwiches tuesta el exterior, sella los bordes, y calienta el relleno del sándwich.
- Quite los sándwiches con un utensilio de plástico o de madera.

Notes/Notas

Hamilton Beach

Comercial Puro y Claro S.A., Av. Las Condes 7821, Santiago, RM, Chile.

Garantía

Este producto Hamilton Beach tiene una garantía de 24 meses desde la fecha de compra en cuanto a errores de fabricación, de materiales y de calidad. Esta garantía sólo será válida si se siguen las indicaciones de las instrucciones de uso. En caso de producirse daños por mal uso o uso inadecuado, o por haber utilizado servicios de personas no autorizadas, la garantía perderá su vigencia.
La presente póliza de garantía no se hará efectiva de producirse cualquiera de las siguientes situaciones:

- Daños, roturas, o defectos de funcionamiento provocadas por un hecho imputable al consumidor y/o terceros.
- La garantía no cubre componentes que por su naturaleza están sometidos a desgastes de uso.
- Dar al producto un uso comercial o industrial.
- Conexión incorrecta del producto a la red de energía domiciliaria.
- Maltrato, desconocimiento, y/o desobediencia a la instrucciones y advertencias del producto, (lea cuidadosamente el manual de instrucciones y advertencias del producto) o recambio de piezas o partes legítimas o alternativas de cualquier tipo efectuadas por personal no autorizado o, en general cualquier condición de uso que el sentido común indique riesgo de daño para el artefacto o para el consumidor.

Para hacer efectiva esta póliza de garantía, en conformidad a lo dispuesto en el inciso 6 del artículo 21 de la ley 19.496 deberá llevar el producto, junto con la boleta de compra, al servicio técnico.

Póliza de garantía válida exclusivamente para productos adquiridos en Chile, Importados y Distribuidos por Comercial Puro y Claro S.A.

IMPORTADO POR COMERCIAL PURO Y CLARO S.A.
FONO: +228 988 960
SERVICIO TÉCNICO
FONO: +228 988 960

Modelos:	Tipo:	Características Eléctricas:
25430-CL	ST35	220 - 240 V~ 50/60 Hz 685-820 W

Hamilton Beach® is a registered trademark of Hamilton Beach Brands, Inc. used under license by Puro & Claro.

Hamilton Beach® es una marca registrada de Hamilton Beach Brands, Inc. usada bajo licencia por Puro & Claro.